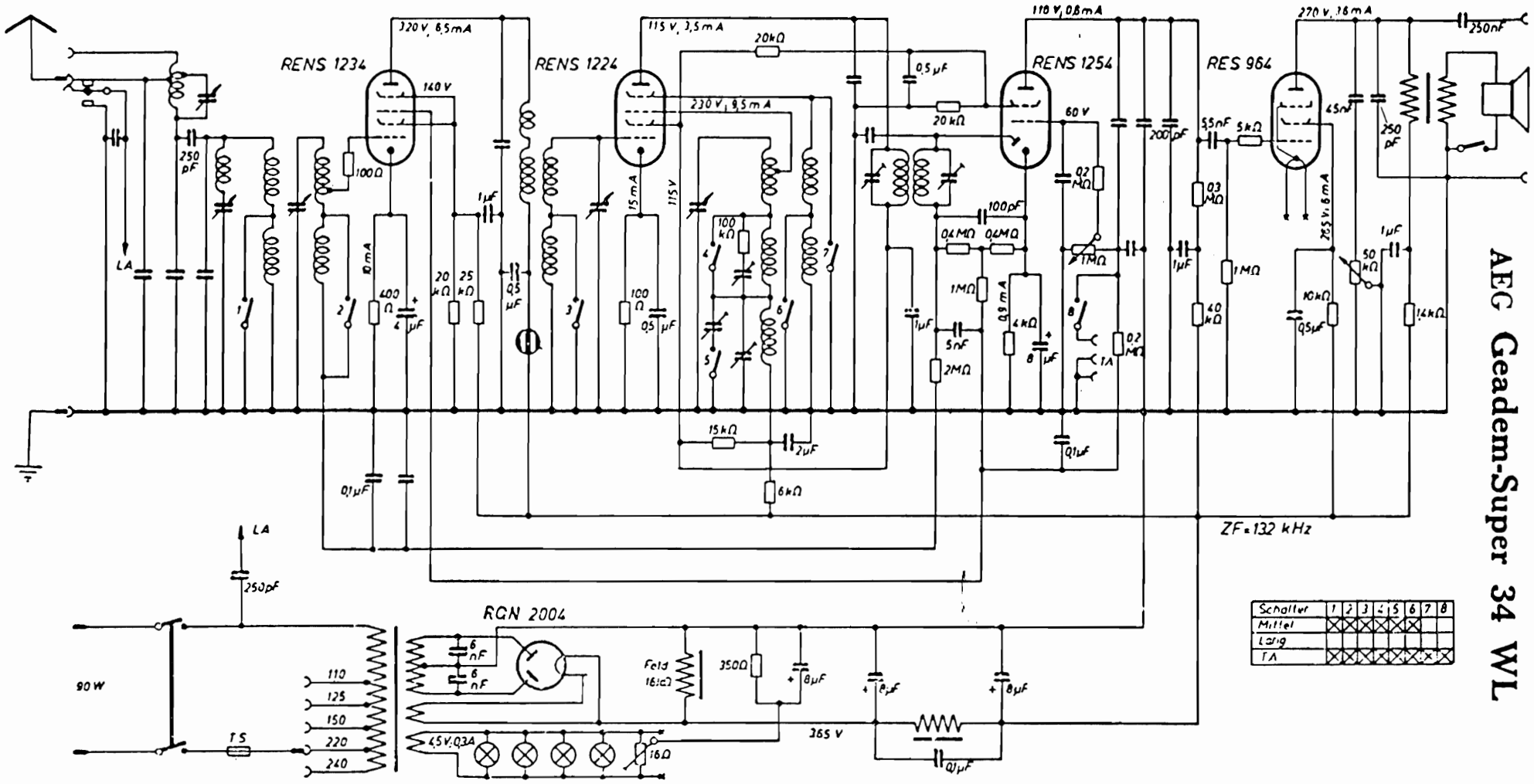AEG Geadem-Super 34 WL